Digital Signage

Frame-Line

attilio meyer unlimited.

Ganz schön bunt: Die Frame-Line von Attilio Meyer.

www.attilio-meyer.ch

Digital Signage

Frame-Line

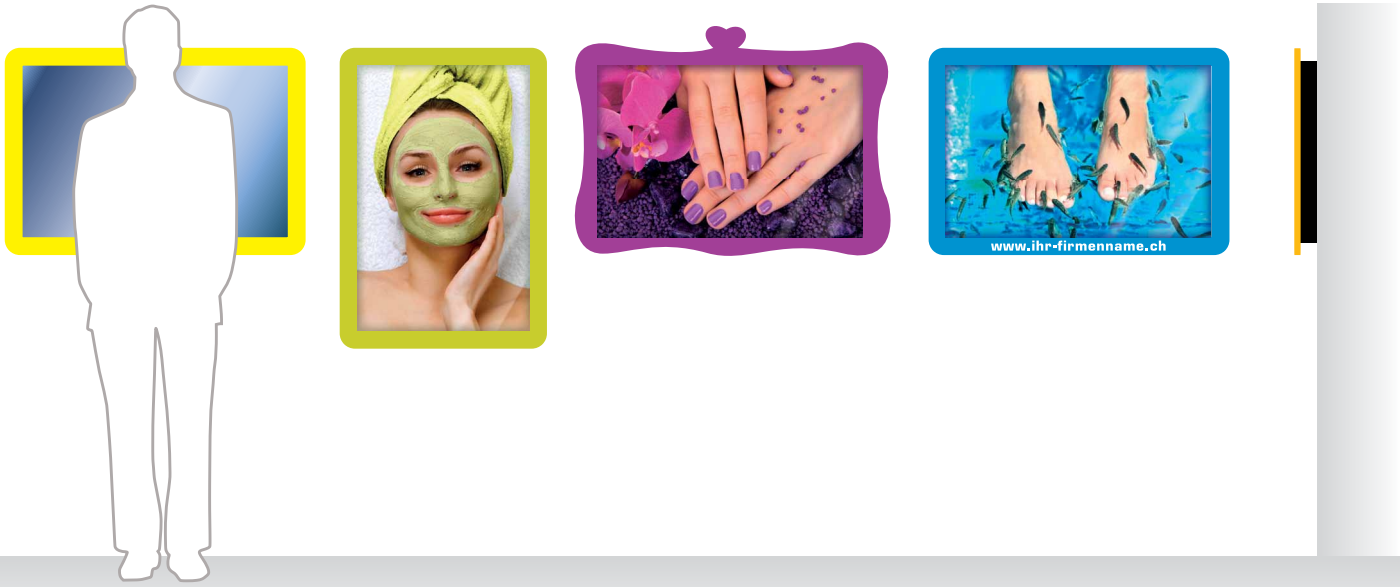

Passen Sie den Rahmen Ihrer Idee an. Wechseln Sie den Rahmen unkompliziert je nach Saison und Angebot.

Der wandlungsfähige Wechselrahmen

Treiben Sie's bunt: Mit den kunterbunten Wechselrahmen der Frame-Line von Attilio Meyer für den Indoor-Bereich passen Sie Ihre Monitore im Handumdrehen einer neuen Umgebung oder Jahreszeit an. Ihrer Fantasie sind dabei keine Grenzen gesetzt.

Technische Daten

- Masse: 1100 × 660 × 60 mm (B×H×T)
- Standardmodell für 46" Professional Display
- Rahmenhülle: Standard Schwarz Matt
- Rahmenblende: In 7 Standardfarben erhältlich

Optionen

- Auf Ihre Wünsche abgestimmte Formen und Farben
- Individuelle Beschriftung

Software Lösungen

Publizieren Sie schnell, einfach und zeitgesteuert Bilder, Videos und Texte sowie dynamische Inhalte. Erhöhen Sie die Aufmerksamkeit und steigern Sie Ihr Firmen-Image. Für einfache oder komplexe Lösungen – sprechen Sie mit uns über Ihr Ziel und den geplanten Einsatzort. Wir unterbreiten Ihnen gerne eine massgeschneiderte Lösung.

Abmessungsbeispiel 46" Display

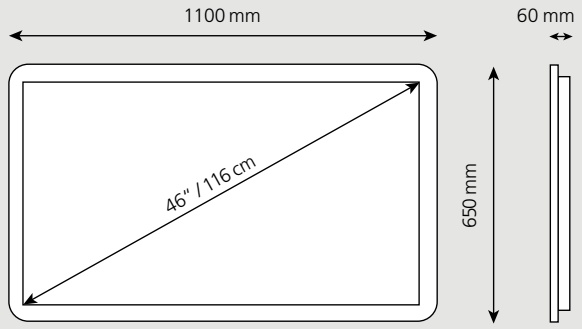

Standard Rahmenbreite 40 mm

Farbpalette Standard-Angebot:

Lime	Blue	Purple	Melone
Yellow	White	Black	Wunschfarbe

Einsatzmöglichkeiten

- Retail
- Shops
- Kioske
- Ausstellungen
- Veranstaltungsinfos
- Restaurants

Attilio Meyer AG | Industriestrasse 57 | CH-8625 Gossau ZH | fon +41 44 936 75 75 | info@attilio-meyer.ch | www.attilio-meyer.ch