Digital Signage

Consolix

Ganz schön interaktiv: Consolix von Attilio Meyer.

www.attilio-meyer.ch

Digital Signage

Consolix

Differenzieren Sie sich durch das interaktive und Touch gesteuerte Kommunikationsgerät.

Interaktiv und multimedial

Consolix, die interaktive Konsole mit Touchfunktion, lädt den Benutzer zur intuitiven Berührung ein. Mit dem edlen Design lässt sich Consolix überall und flexibel einsetzen.

Technische Daten

- Masse ohne Display: 700 x 1260 x 550 mm (BxHxT)
- Für Displaygrösse von 42“
- Material: Stahlblech
- Standard lackiert in RAL 9003 Weiss
- Technik in der Säule eingebaut
- Gewicht: ca. 80 kg mit Display

Optionen

- Individuelle Lackierung und Beschriftung möglich

Software Lösungen

Publizieren Sie schnell, einfach und zeitgesteuert Bilder, Videos und Texte sowie dynamische Inhalte. Erhöhen Sie die Aufmerksamkeit und steigern Sie Ihr Firmenimage. Für einfache oder komplexe Lösungen – sprechen Sie mit uns über Ihr Ziel und den geplanten Einsatzort. Wir unterbreiten Ihnen gerne eine massgeschneiderte Lösung.

Standard-Modell 42“ Display

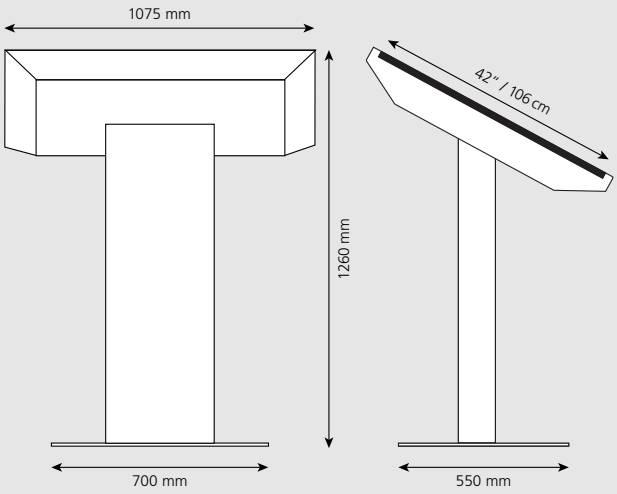

Einsatzmöglichkeiten

- Messen
- Shopping Center
- Lobby
- Events
- Veranstaltungsinfos
- Ausstellungen